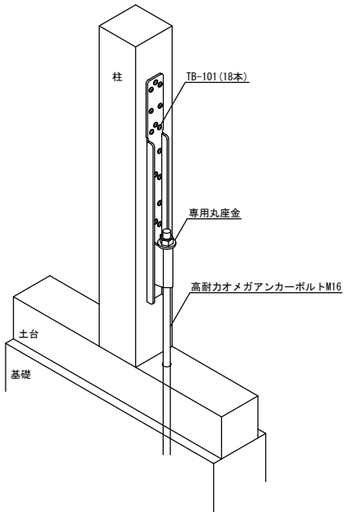


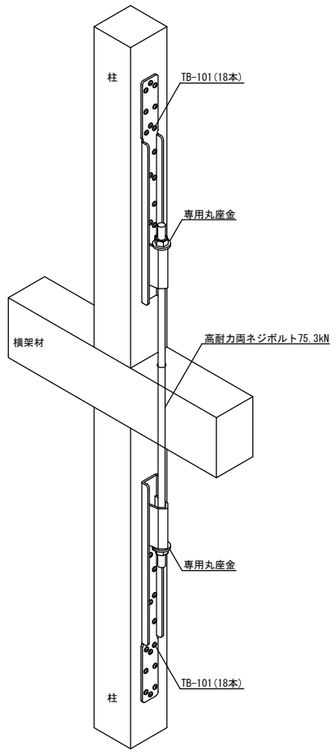


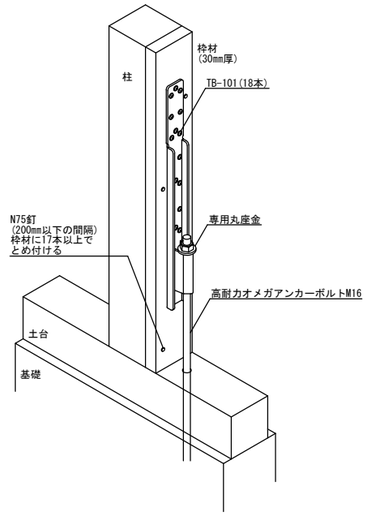


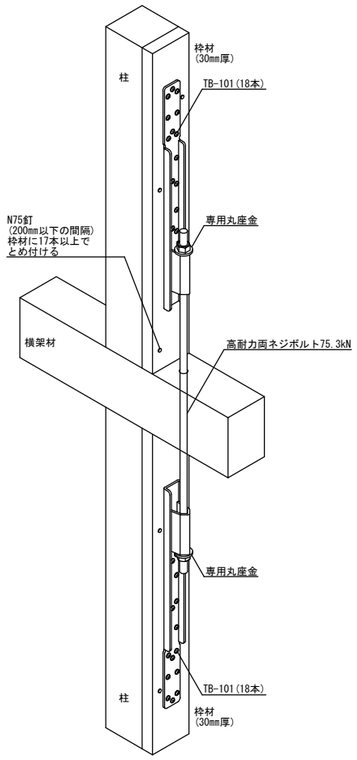


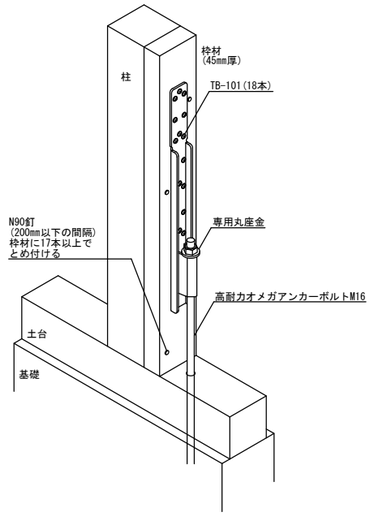


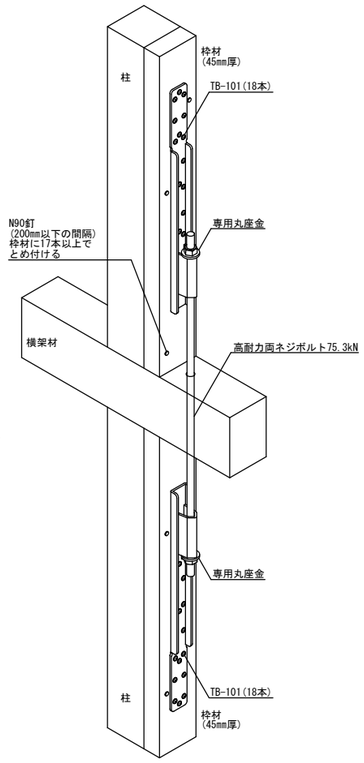


高耐力ホールダウンHi