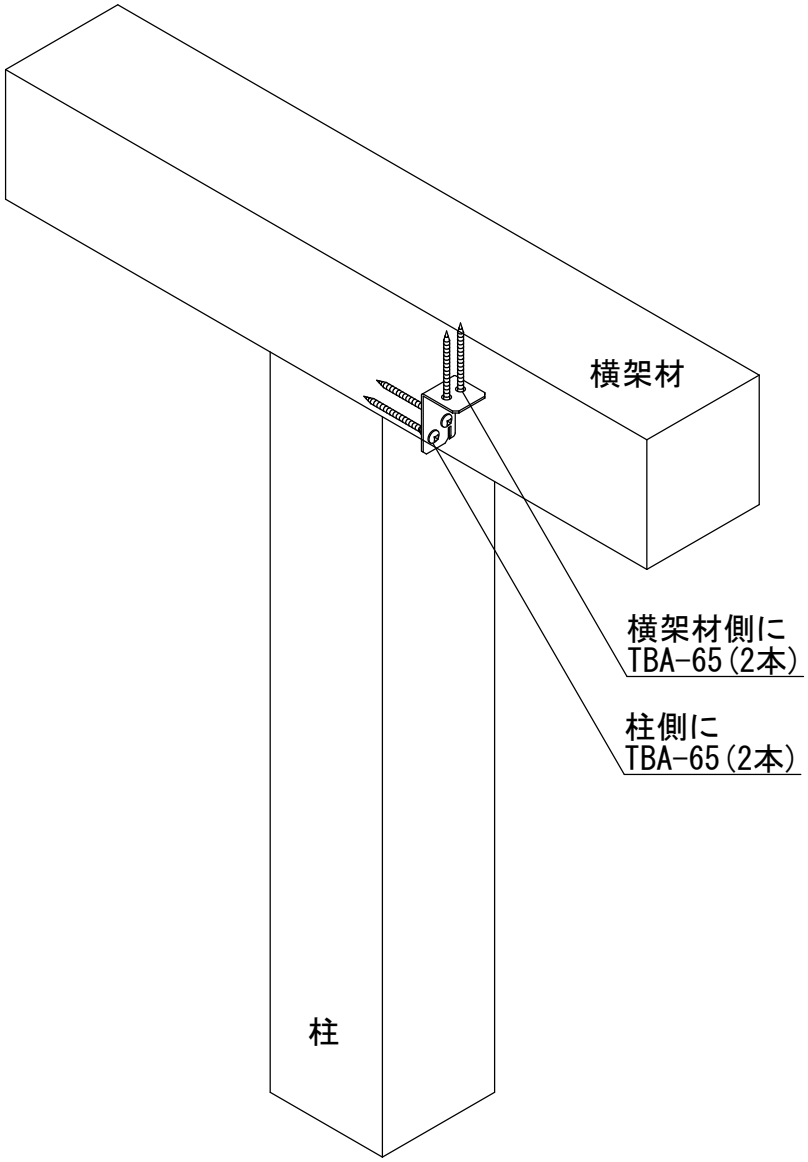

フックコーナー