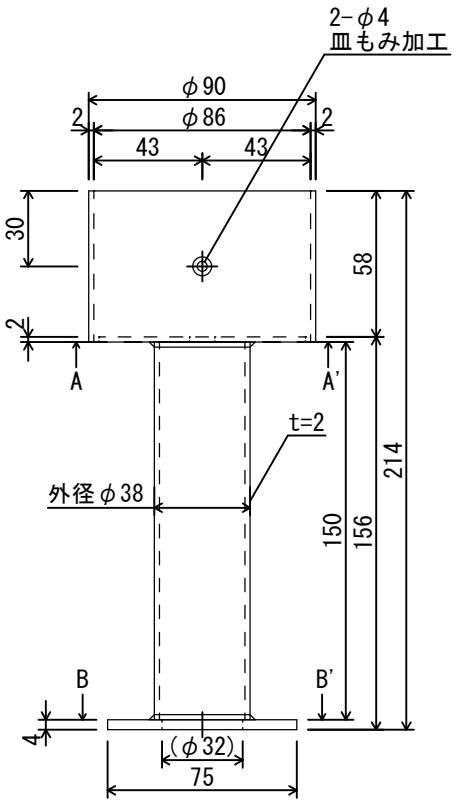

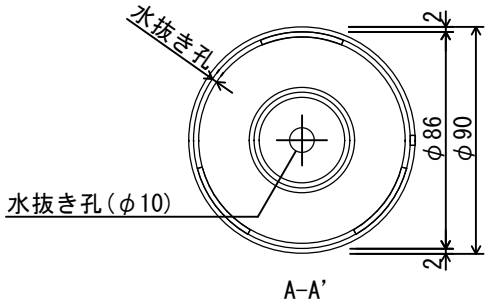

A-A'

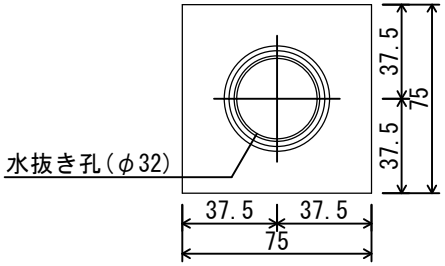

B-B'

投影法	用紙サイズ	スケール
	A4	1:3

名称

ステンレス装飾柱脚金物 90丸型