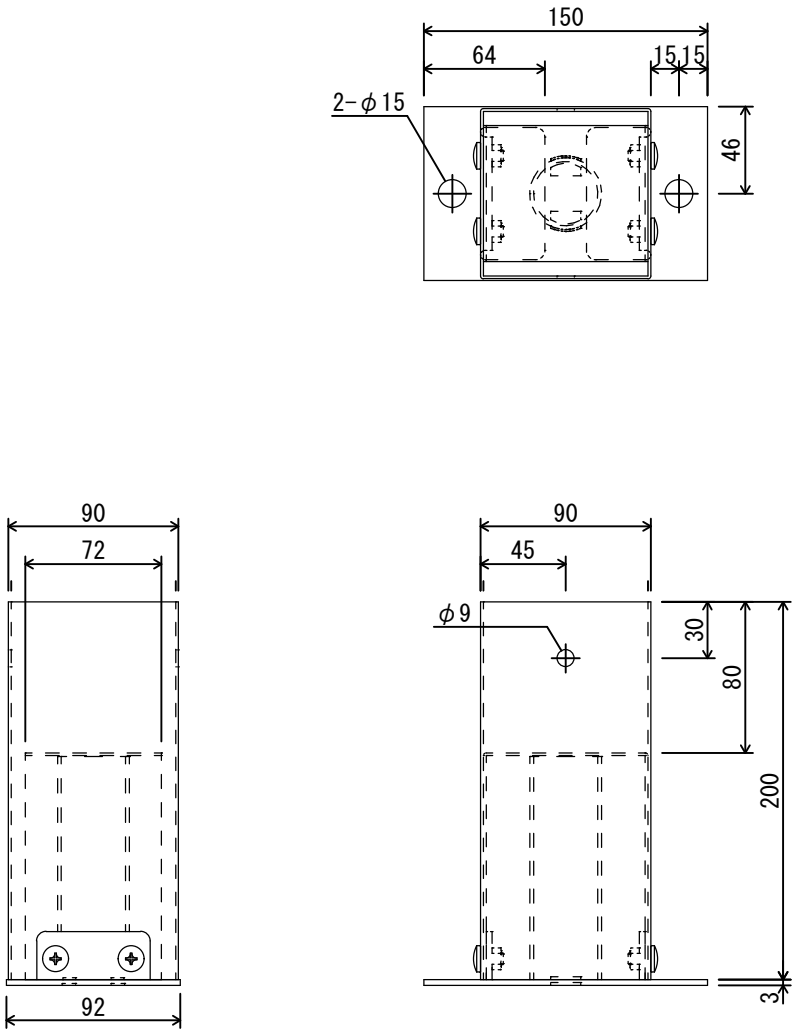

投影法	用紙サイズ	スケール
	A4	1:4

名称

ステンレス装飾柱脚金物
Sタイプ 90角型