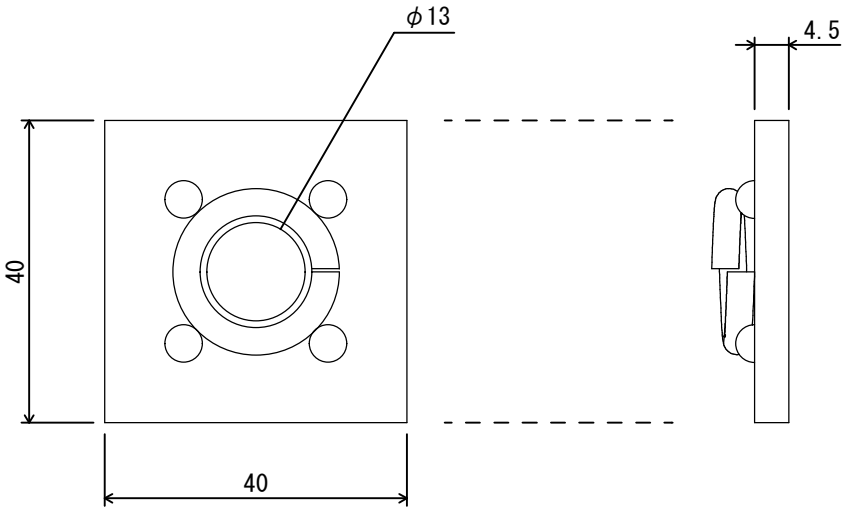

投影法	用紙サイズ	スケール
	A4	1:1

名称

スプリングワッシャ付き角座金