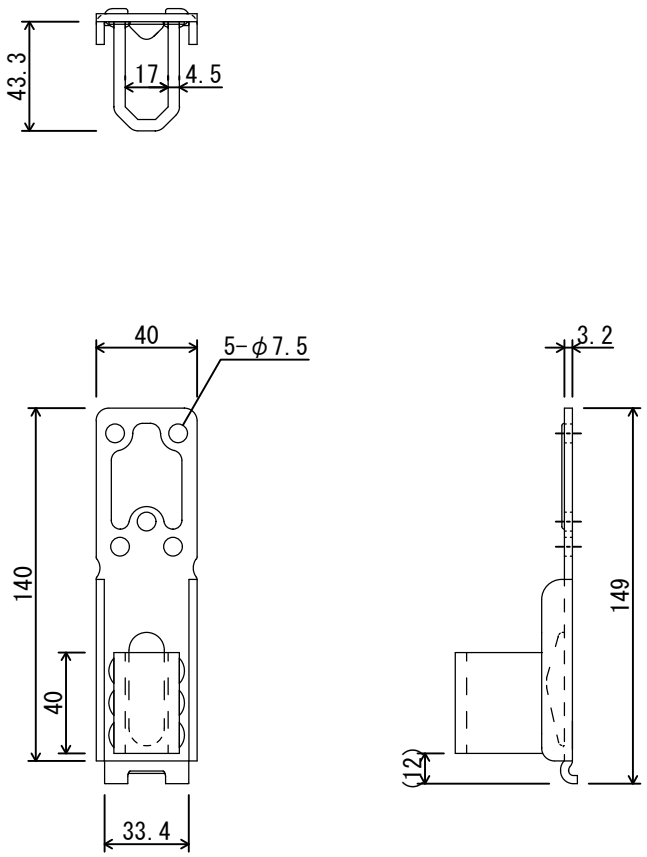

投影法	用紙サイズ	スケール
	A4	1:3

名称

ビスどめホールダウンHi28