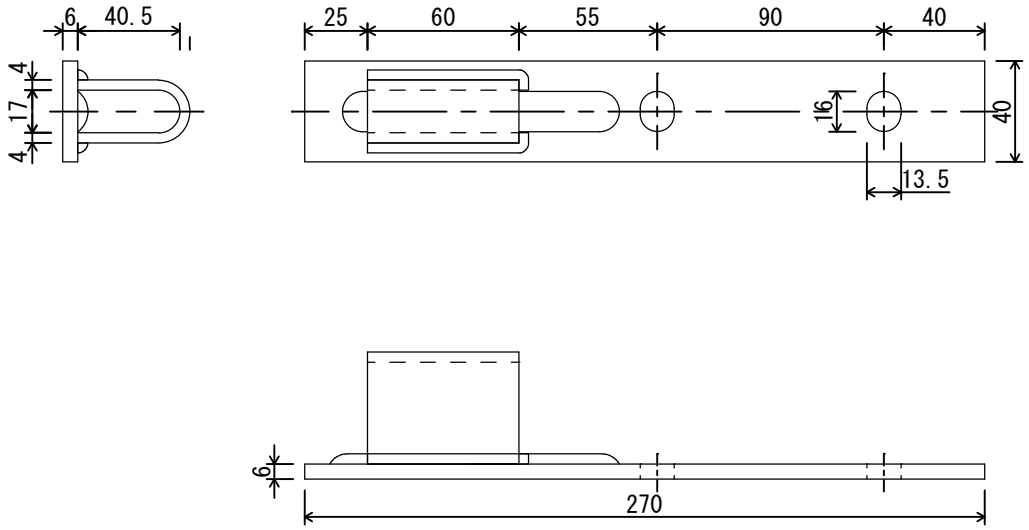


| 投影法 | 用紙サイズ | スケール |
|---|---|---|
| | A4 | 1:3 |

名称

ステンレスホールダウンU 10kN用