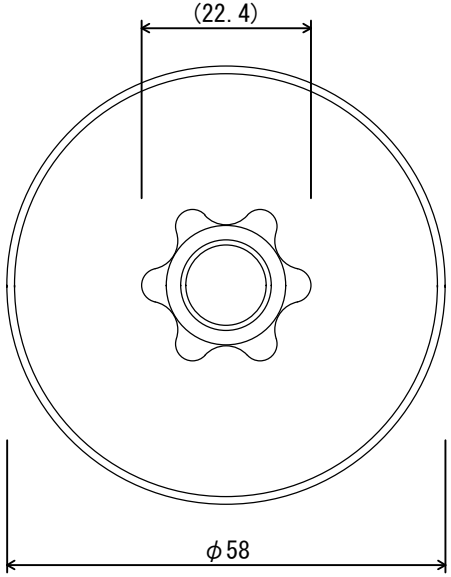

上面図

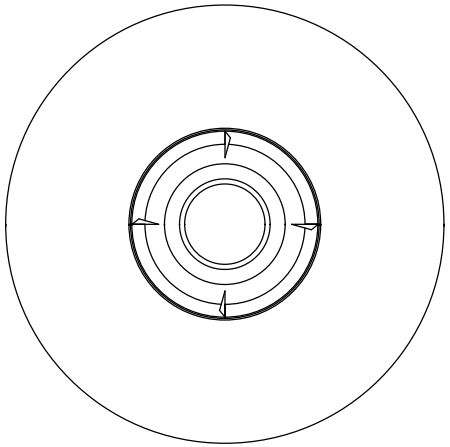

下面図

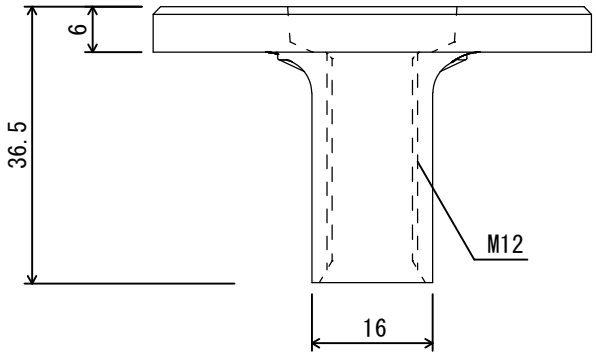

投影法	用紙サイズ	スケール
	A4	1:1

名称

オメガ丸座金58