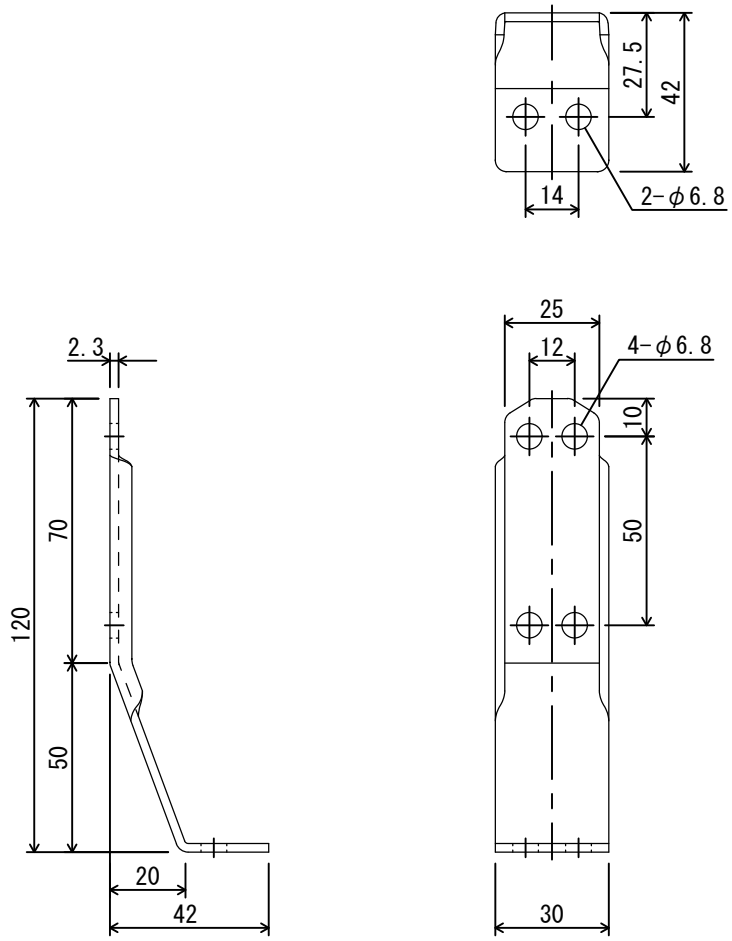

投影法	用紙サイズ	スケール
	A4	1:2

名称

シナーコーナー床枠仕様