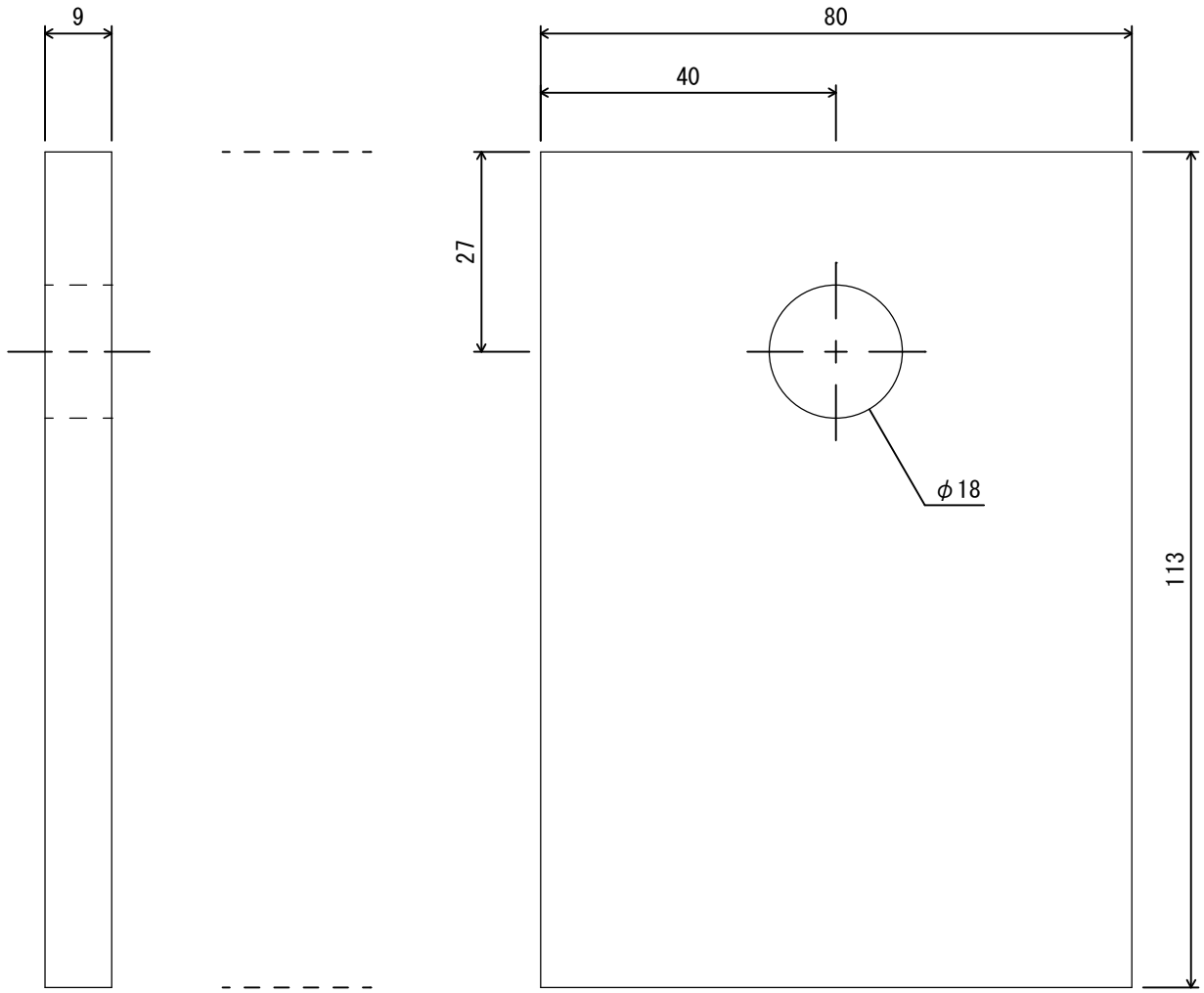

投影法	用紙サイズ	スケール				
	A4	1:1				

名称

偏芯座金80×113